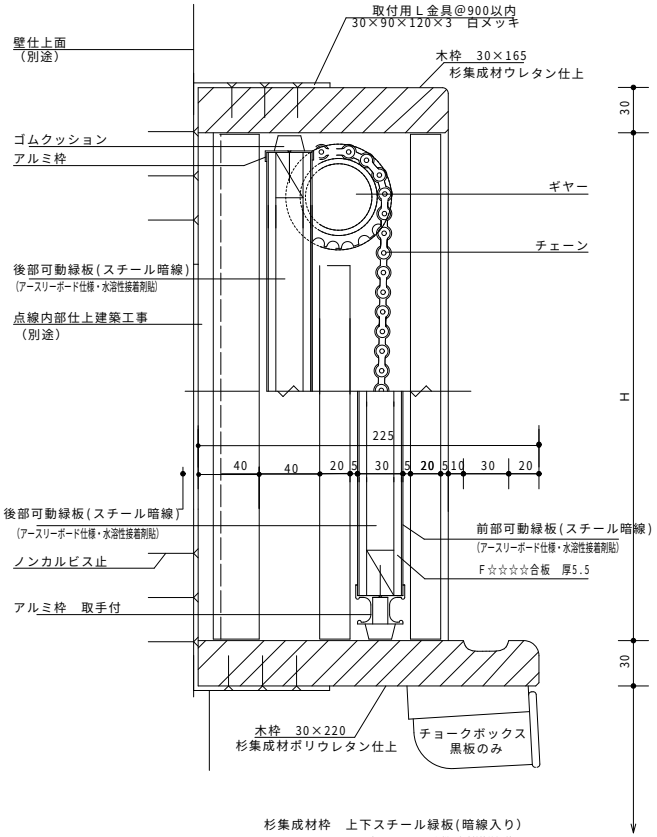

杉集成材枠　上下スチール緑板(暗線入り)
(アースリーボード仕様・水溶性接着剤貼)

断面図　１／５

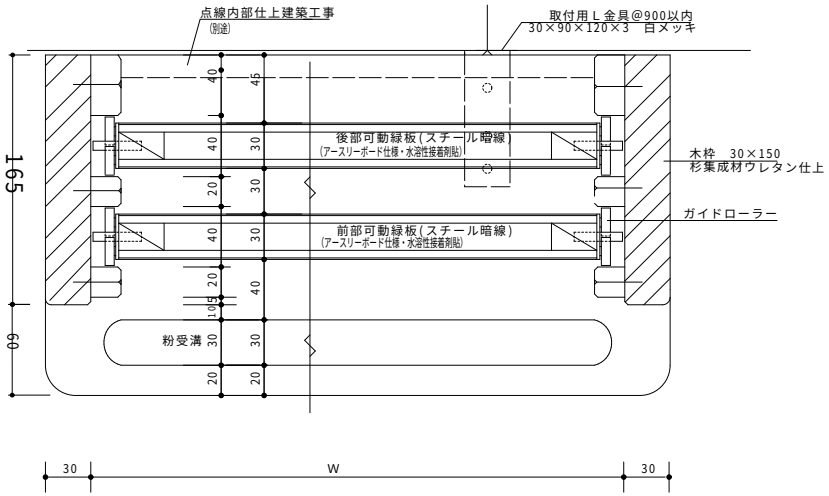

断面図　１／５

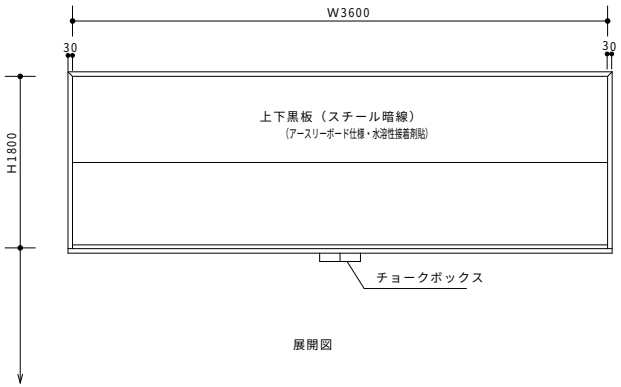

展開図

工事名		確認印	年　月　日			日本工業規格表示認定工場　第875070号 内装仕上工事業　(般－13) 第8213号 黒田黒板　株式会社 宮崎県宮崎市山崎町下ノ原971-1 TEL 0985-24-2828　FAX 0985-27-8712	設計年月日					番号	
品　名	杉集成材枠　上下黒板（スチール暗線入り） (アースリーボード仕様・水溶性接着剤貼)						社長		担当		製図		縮尺	図示